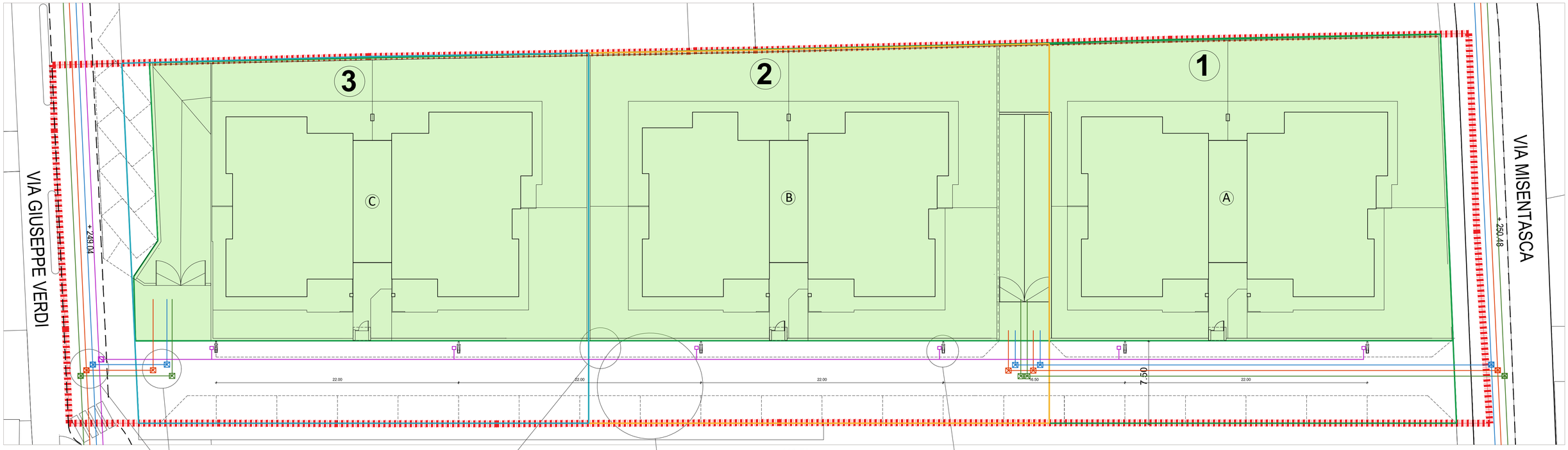

PLANIMETRIA sottoservizi strada interna
Scala 1:200

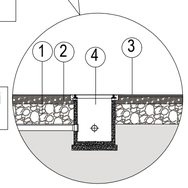

Particolare pozzetti sottoservizi
Scala 1:50

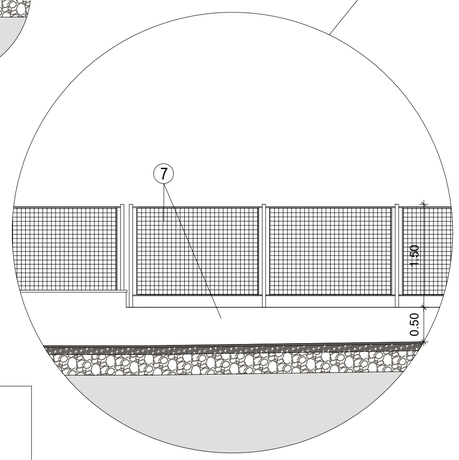

Particolare ipotesi di recinzione
Scala 1:50

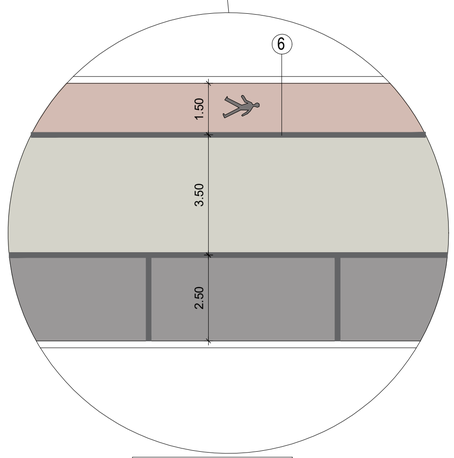

Particolare strada interna
Scala 1:100

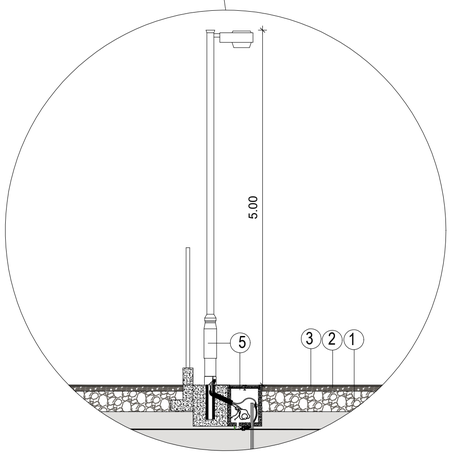

Particolare palo illuminazione pubblica
Scala 1:50

- perimetro lotto di intervento
- perimetro area dedicata all'edificazione
- rete illuminazione pubblica
- rete energia elettrica residenziale
- rete idrica
- rete telefonica
- pozzetto di allaccio rete privata
- pozzetto di allaccio rete esistente
- lampione stradale
- pozzetto lampione stradale

1	fondazione stradale in misto granulare stabilizzato con legante naturale - sp. cm. 30 - strada interna
2	massicciata stradale (tout-venant) con strato di pietrisco pezzatura da 40/60 mm. spessore cm. 10 - strada interna
3	strato di usura in conglomerato bituminoso costituito da inerti graniglie e pietrischi Dmax 10,00 mm. spessore cm. 3 - strada interna
4	pozzetto in cls prefabbricato dim. cm. 60x60 con chiusino in ghisa carrabile per allacciamenti sottoservizi
5	palo di illuminazione h. mt. 5,00 compreso pozzetto in cls prefabbricato per allacciamento linea
6	marciapiede a raso con delimitazione realizzata con banda sonora effetto acustico/rifrangente e decalcomania "pedone" a pavimento
7	ipotesi di recinzione con muretto in cls h. media cm. 50 e soprastante parapetto in pannelli di rete elettrosaldata

Arch. Carlo Maria Basilico
studio di architettura
Via San Francesco d'Assisi n° 2. 20815 COGLIATE (Mb). Tel. 02.96460633
Ordine degli Architetti Pianificatori, Paesaggisti e Conservatori della Provincia di Monza e Brianza n°283
Cod. Fisc. BSL CLM 57E12 C820V - P. IVA 00061800967 - e mail: info@architettobasilico.eu

Committente: Soc. IMMOBILIARE LEONARDO S.R.L. - con sede in Saronno via Giuditta Pasta n. 23
P. Iva - n. 03123090122 - Legale Rappresentante Sig. BASILICO GIAMPAOLO

Progetto: PROGETTO DI TRASFORMAZIONE COMPARTO DI INTERVENTO ex Art. 40bis L.R.n. 18 del 26.11.2019 e s.m.i. - Segnalazione individuazione edifici dismessi del 24.07.2020 prot. n. 6785 - PGT vigente Ambito di Trasformazione ADT10

Elaborato: Urbanizzazioni - planimetria rete idrica - elettrica - telefonica
rete illuminazione pubblica - particolari

Emesso il GIUGNO 2026 agg. 02 Settembre 2026
Scala 1:200 - 1:50 - 1:100
File:

Tav. n° 6

DATA	REVISIONE
DISEGNATORE	

Il Richiedente	Il Progettista
.....	.....
Il Direttore dei Lavori	L'Impresa esecutrice
.....	.....

Il Tecnico Comunale

.....

A norma di legge il presente disegno non potrà essere riprodotto ne consegnato a terzi ne utilizzato per scopi diversi da quello di destinazione senza l'autorizzazione scritta di questo studio tecnico che ne detiene la proprietà.